Tefal®

TOTAL PROTECT X-PERT CONTROL

EN

DE

FR

NL

DA

NO

SV

FI

TR

EL

IT

PL

CS

SK

HU

RU

UK

www.tefal.com

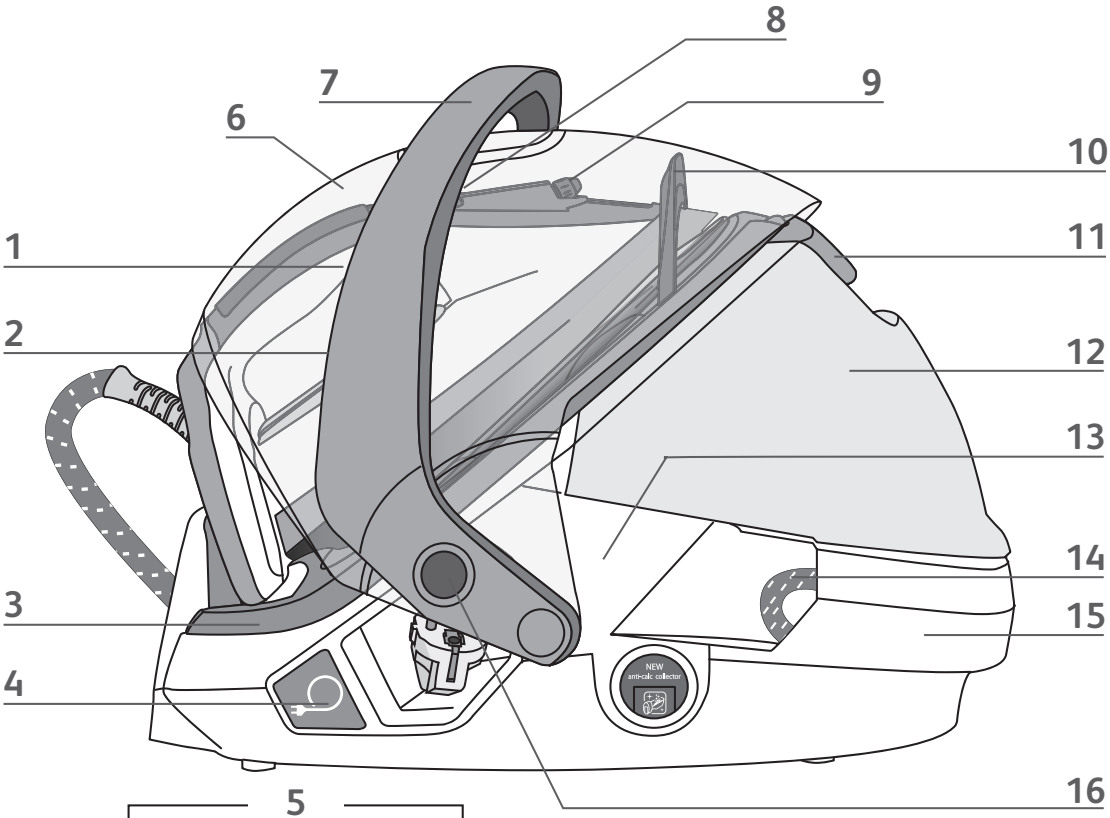
1
2
3
4
6
7
8
9
10
11
12
13
14
15
16
NEW
anti-calc collector

5

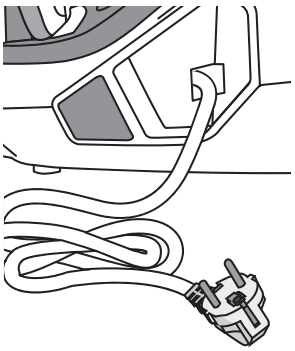

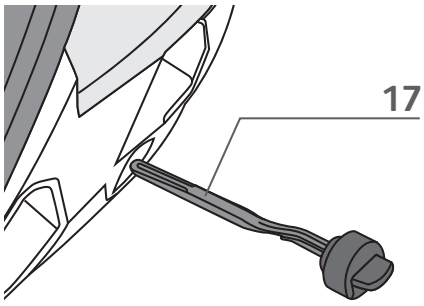
17

18

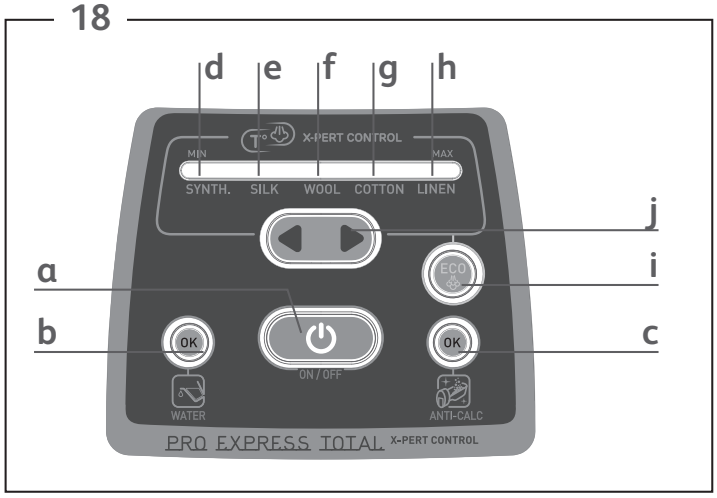
a
b
c
d
e
f
g
h
i
j
X-PERT CONTROL
MIN
MAX
SYNTH.
SILK
WOOL
COTTON
LINEN
ECO
OK
OK
ON / OFF
WATER
ANTI-CALC
PRO EXPRESS TOTAL
X-PERT CONTROL

19

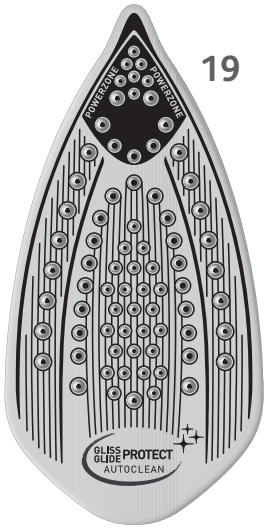
POWERZONE
POWERZONE
GLISS GLIDE PROTECT
AUTOCLEAN

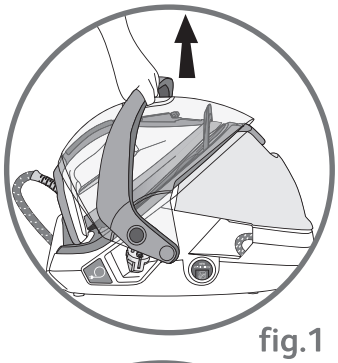
fig.1

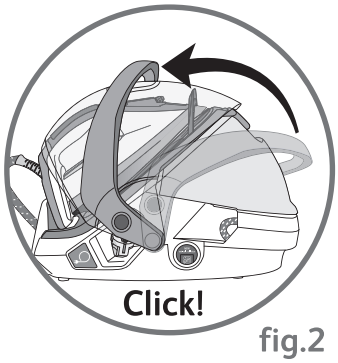

fig.2

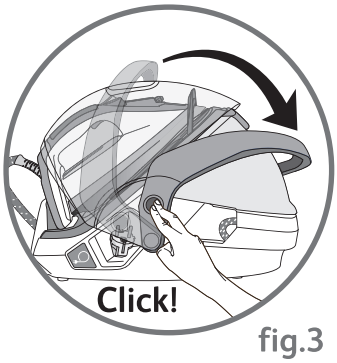

fig.3

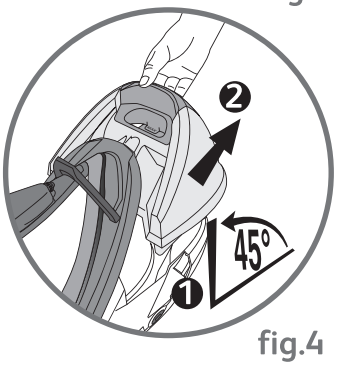

fig.4

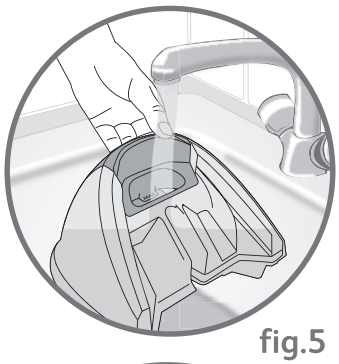
fig.5

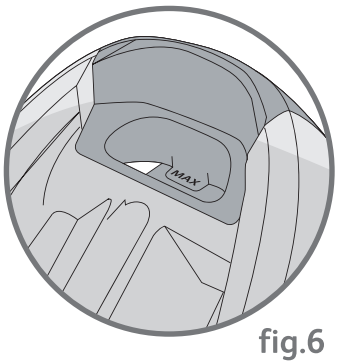

fig.6

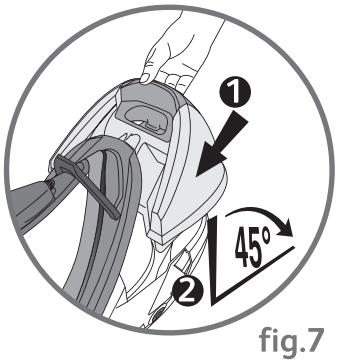

fig.7

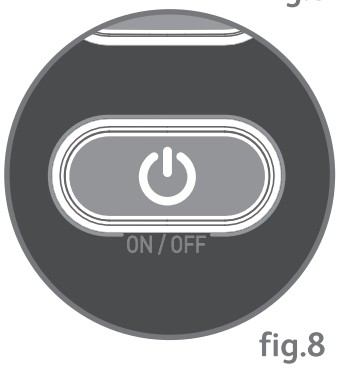

fig.8

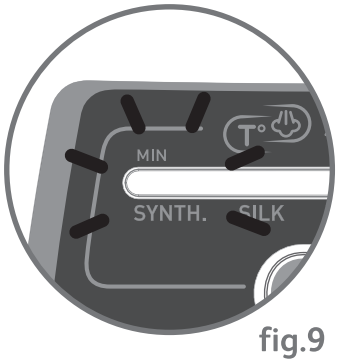

fig.9

fig.10

fig.11

fig.12

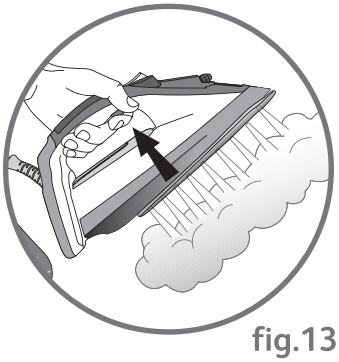
fig.13

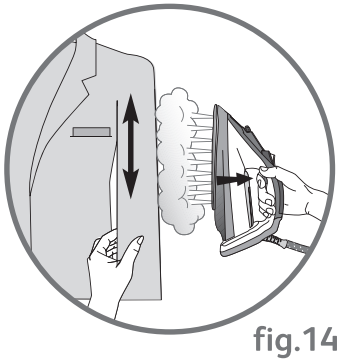
fig.14

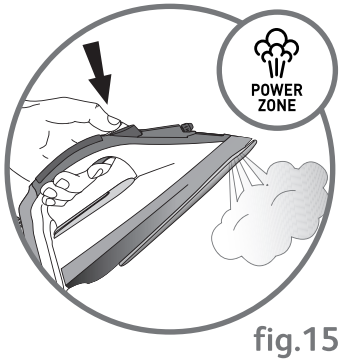

fig.15

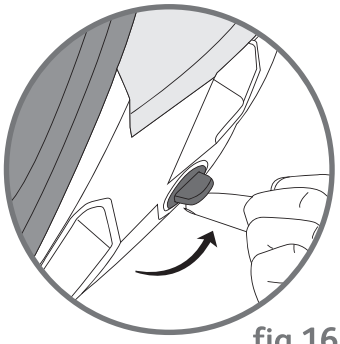
fig.16

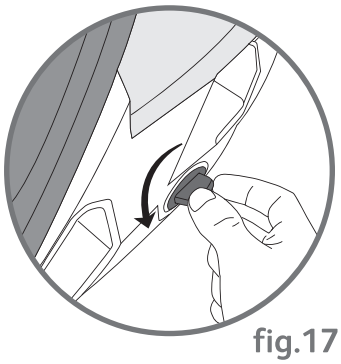
fig.17

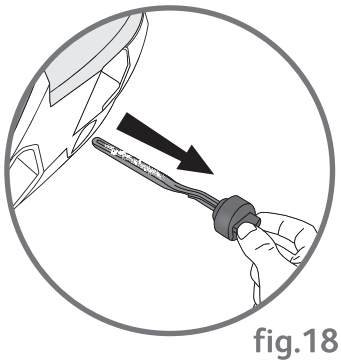
fig.18

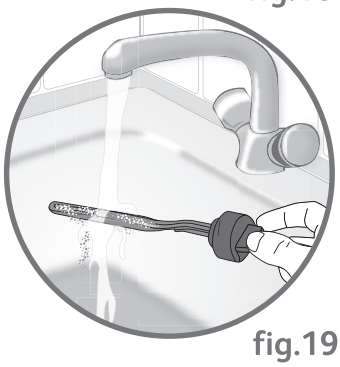
fig.19

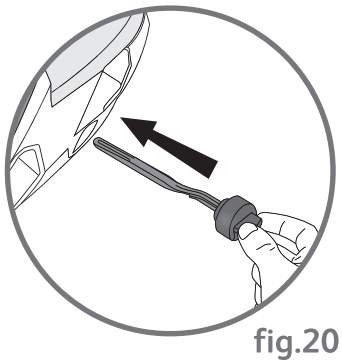
fig.20

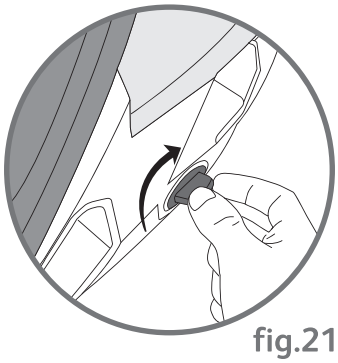
fig.21

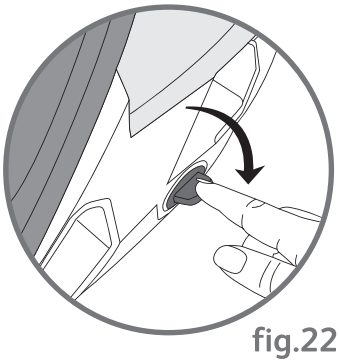
fig.22

fig.23

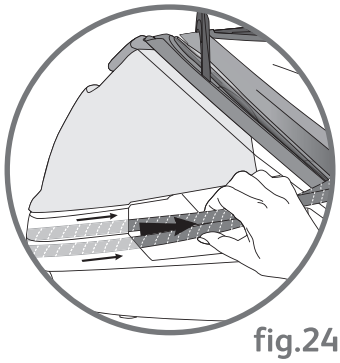
fig.24

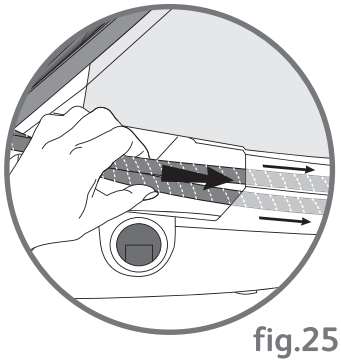
fig.25

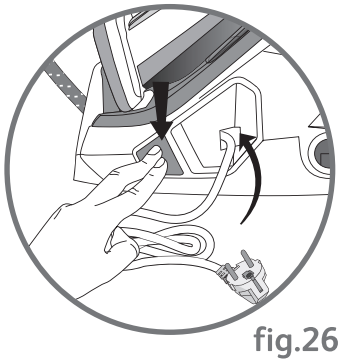
fig.26

fig.27

fig.28

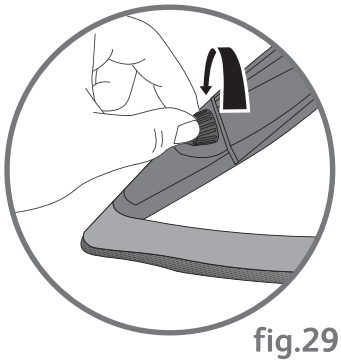
fig.29

Leírás

1. Gőzvezérlő
2. Vasaló jelzőfénye
3. Vasalótartó lap
4. Elektromos vezeték csévélő gombja
5. Elektromos vezeték tároló
6. Dupla védőszárny
7. Szállítófogantyú
8. Power Zone
9. Nyomás alatt álló víz spriccelése
10. Vasaló rögzítő ív
11. Kivehető tartály kiemelő és visszahelyező fogantyúja
12. Tartály 1,8 L
13. Vízmelegítő (a gőzfejlesztő egység belsejében)
14. Gőzvezeték
15. Gőzvezeték tároló üreg
16. Védőszárny kioldógomb
17. Vízkőgyűjtő
18. Vezérlőfelület
    a. «ON-OFF» gomb jelzőfénnyel
    b. «Víztartály üres» jelzőfény és «OK» gomb
    c. «Anti-Calc» jelzőfény és «OK» gomb
    d. **«SYNTH.»** (szintetikus) jelzőfény
    e. **«SILK»** (selyem) jelzőfény
    f. **«WOOL»** (gyapjú) jelzőfény
    g. **«COTTON»** (pamut) jelzőfény
    h. **«LINEN»** (len) jelzőfény
    i. «ECO» gomb
    j. A vasaló hőmérsékletét beállító gomb
19. Gliss/Glide Protect™ Autoclean talp

«PROTECT CONCEPT» biztonsági rendszer

A gőzfejlesztő «Protect Concept» rendszerrel van felszerelve:
• Dupla védőszárny
• A szárnyat automatikusan záró rendszer, amikor az rá van hajtva a vasalóra - **fig.2**; és kioldógombos nyitás - **fig.3**.
• Szállítófogantyú - **fig.1**.

Előkészülés

Milyen vizet használhatunk?

• Csapvíz:
A készülék csapvízzel való használatra készült. Ha a csapvíznek nagy a mésztartalma, keverjen össze 50% csapvizet és 50% kereskedelmi forgalomban kapható ásványtalanított vizet.
Egyes tengerparti régiókban igen magas lehet a víz sótartalma. Ebben az esetben használjon tiszta ásványtalanított vizet.
• Vízlágyító:
Többféle típusú vízlágyító létezik, ezek többsége alkalmas a gőzölős vasalóban való használatra. Azonban egyes vízlágyítók, nevezetesen amelyek különféle vegyi anyagokat, például sókat használnak, fehér vagy barna elszíneződéseket okozhatnak, elsősorban a szűrőedényekben.
Ha ilyen típusú problémát tapasztal, a kezeletlen csapvíz vagy az üvegben kapható tiszta víz használatát javasoljuk.
A vízcserét követően a probléma csak többszöri újabb használat után szűnik meg. Az első alkalommal ajánlott próbát végezni a gőzölő funkcióval egy régi, használt ruhadarabon, amelyre már nincsen szüksége, így megelőzhetjük a ruhák esetleges károsodását.
Ne feledje:
Soha ne használjon esővizet vagy adalékanyagokat tartalmazó vizet (például keményítő, illatanyagok, háztartási gépekből vett víz). A hasonló adalékanyagok megváltoztathatják a gőz tulajdonságait, és magas hőmérsékleten a gőzölőkamrában olyan lerakódások keletkezhetnek, amelyek foltot hagynak a kivasalt ruhadarabokon.

A víztartály feltöltése

• Hajtsa a szárnyat a vasalóra, a védőrendszer automatikus zárásáig (egy kattanást kell hallania) – **fig.2**.
• Távolítsa el a kivehető víztartályt a fogantyú segítségével (a gőzállomás elején található) – **fig.4.**
• Töltse meg a víztartályt, a maximális szint túllépése nélkül. – **fig.5** és **fig.6.**
• Helyezze vissza teljesen a helyére, amíg egy kattanást nem hall – **fig.7**.
• Nyomja meg a védőszárny kioldógombját, amíg egy kattanást nem hall és hajtsa a tartályra – **fig.3**.

A gőzállomás bekapcsolása

Az első használatnál megtörténhet, hogy kis füst és kellemetlen szag keletkezik. Ennek a jelenségnek nincs semmilyen hatása a készülék további működésére, kis idő után elmúlik.

• Helyezze a gőzállomást egy stabil és vízszintes, hőálló felületre.
• Tekerje le teljesen a tápkábelt, és húzza ki a gőzvezetéket a tartójából - **fig.24**.
• Csatlakoztassa a gőzállomást egy földelt elektromos aljzatra.
• Nyomja meg az «ON-OFF» gombot - **fig.8.**
• A készülék bekapcsolásakor villog a **«SZINT.»** jelzőfény- **fig.9**, valamint a vasaló jelzőfénye is, amely a készülék rendelkezésre állási idejét jelzi.
• A **SYNTH. / SILK / WOOL / COTTON / LINEN** (szintetikus / selyem / gyapjú / pamut / len) jelzőfények a különböző textíliákhoz való hőmérséklet- és gőzmennyiség kombinációkat vezérlik. Ezek bármikor megválaszthatók.
• Ha a **SYNTH. / SILK / WOOL / COTTON / LINEN** (szintetikus / selyem / gyapjú / pamut / len) jelzőfény folyamatosan ég (körülbelül 2 perc elteltével), a hőközpont készen áll - **fig.10.**

A vezérlőfelület működése

- A **SYNTH. / SILK / WOOL / COTTON / LINEN** (szintetikus / selyem / gyapjú / pamut / len) jelzőfény villogással jelzi a készülék rendelkezésre állási idejét.
- Az üres tartályt jelző piros lámpa villog **- fig.11**: a víztartály üres. Töltse meg a tartályt és nyomja meg az «OK» gombot a lámpa kikapcsolásához. Olvassa el a «A tartály feltöltése használat közben» fejezetet
- A narancssárga «Anti-Calc» jelzőfény villog **- fig.12**: karbantartás szükséges, olvassa el a «Karbantartás és tisztítás» fejezetet.
- A gőzállomás automatikus kikapcsoló rendszerrel van ellátva, amely használat hiányában 8 perc elteltével automatikusan kikapcsolja a készüléket. Csak az «ON-OFF» gomb kék jelzőfénye villog: a gőzállomás készenléti üzemmódba kapcsolt. A vasalás folytatásához nyomja meg az «ON-OFF» gombot **- fig.8** vagy a gőzgombot. Olvassa el az «AUTO-OFF» rendszer című fejezetet.

Felhasználás

Gőzvasalás

- A gőzöléshez nyomja meg a vasaló fogantyúja alatt található gőzgombot **- fig.13.** A gomb elengedésekor a gőzölés leáll.
- Körülbelül egy perc elteltével, és a használat ideje alatt rendszeresen, a készülék elektromos pumpája vizet fecskendez a vízmelegítőbe. Ez enyhe zajjal jár, ami természetes.
- Amennyiben keményítőt használ, azt a vasalt felület visszájára permetezze.

Soha ne helyezze a vasalót fémtartó lapra, mert megrongálódhat, használjon olyan tartólapot, amely: csúszásgátló sarkakkal van ellátva és ellenáll a magas hőmérsékletnek.

Smart Technology X-Pert control

A hőközpont SMART TECHNOLOGY X-PERT CONTROL elektronikus szabályozással rendelkezik, amely öt optimális hőmérséklet- és gőzmennyiség-kombináció közötti választási lehetőséget nyújt.

SZINT. (poliészter, acetát, akril, poliamid)	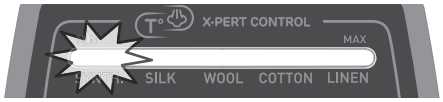
SELYEM	
GYAPJÚ	
PAMUT	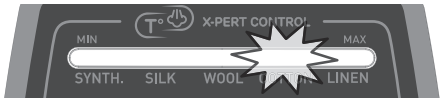
LEN	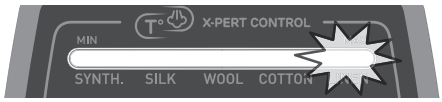

Figyelem, az ⊠ jelzéssel ellátott szövetek nem vasalhatók.
Kezdje a vasalást azokkal az anyagokkal, amelyeket a alacsony hőmérsékleten kell vasalni, és azokkal fejezze be, amelyek magasabb, hőmérsékletet igényelnek.
Ha magasabb hőfokállástt választ, folytathatja a vasalást.
Ha kétsége merül fel a ruha anyagának tekintetében, nézze meg a címkét.
Ha gyapjú anyagú ruhadarabokat vasal, csak a vasaló gőzvezérlőjét nyomogassa **- fig.13**, és ne helyezze a vasalót a ruhadarabra. Így elkerülhető az anyag kifényesedése.

Az első használat során vagy ha már néhány perce nem használta a gőzölő funkciót: nyomja meg többször egymás után a gőzvezérlő gombot - fig.13 a ruhától eltartva a vasalót. Ezáltal távozik a gőzkörben található hideg víz.

Az «ECO» funkció segítségével csökkenthető a kiválasztott üzemmód energiafogyasztása. A takarékos üzemmódban végzett vasaláshoz válassza ki a **SYNTH. / SILK / WOOL / COTTON / LINEN** (SZINT./SELYEM/GYAPJÚ/PAMUT/LEN) üzemmódot, majd nyomja meg az «ECO» gombot. Az «ECO» üzemmód kikapcsolásához ismét nyomja meg az «ECO» gombot.

HU

Függőleges vasalás

Figyeljen arra, hogy a gőz nagyon forró, soha ne vasalja a ruhát saját magán, de mindig ruhafogasra akasztva. Ha más kelméket vasal mint pamut és lenszövet, a vasalót tartsa pár cm távolságra a szövettől, hogy ne égesse meg a szövetet.

- Akassza fel a ruhát a ruhafogasra és könnyedén húzza meg egy kézzel.
- **Mivel a gőz nagyon meleg, a ruha kisimítását soha ne végezze valakinek a testén, hanem csakis vállfán.**
- Nyomkodja megszakítva a gőzmennyiség-szabályzó gombját **- fig.13** és a vasalást végezze felülről lefelé **- fig.14**.

Power Zone funkció

- A készülék rendelkezik a Power Zone funkcióval: a vasalótalp hegyénél kiömlő koncentrált gőz funkció elsősorban makacs gyűrődések, nehezen hozzáférhető területek kisebb részleteinek célzott vasalásához használható.
- A funkció használatához nyomja be teljesen a vasaló alsó felén található Power Zone gombot, ahányszor csak szükséges **- fig.15**.

AQUA BOOST VAPORIZER funkció (Nyomás alatt álló hidegvíz spriccelése)

- A vasaló hőközpontja új, egyedülálló funkcióval rendelkezik: nyomás alatt álló vizet alakít gőzzé, ultra finom vízcseppekké, hogy a ráncokat a gőznél akár 3-szor hatékonyabban távolítsa el.
- Lehetővé teszi az anyag újranedvesítését és a ráncok hatékony eltüntetését.
- A hatékonyság optimalizálása érdekében ajánlott pontosan használni, az indítókart röviden lenyomni, kerülve az ismételt lenyomásokat, nehogy túlságosan átnedvesedjen az anyag.
- A gyűrődések hatékony eltávolításához a vasalót a gyűrődés irányába kell fordítani.
- Ajánlatos továbbá a gőzölő végét havonta vízkőmentesíteni, amikor a készülék kihűlt állapotban van. Ehhez csavarja ki a **- fig.28** szerint és 30 percig áztassa ecetben vagy citromlében. Utána öblítse el a végződést csapvízzel, és teljesen csavarja vissza a vasalóra **- fig.29.**

Száraz vasalás

- Ne nyomkodja a gőzmennyiség-szabályzó gombját.

A tartály használat közbeni feltöltése

- Ha a piros színű «Víztartály üres» jelzőfény villog **- fig.11**, elfogyott a gőz. A víztartály üres.

1. Zárja be a védőszárnyat kattanásig **- fig.2**.
2. Távolítsa el a kivehető víztartályt a fogantyú segítségével (a gőzállomás elején található) és töltse meg, a maximális szint túllépése nélkül.
3. Helyezze vissza teljesen a helyére, amíg egy kattanást nem hall.
4. Tartsa lenyomva a vezérlőfelületen található «OK» gombot, amíg a jelzőfény kialszik és folytassa a vasalást.
5. Nyissa ki a védőszárnyat **- fig.3**.

Használat

A gőzállomás tisztítása

Vasalója Gliss/Glide Protect™ öntisztító talppal van felszerelve:

- Exkluzív aktív bevonata lehetővé teszi a napi, normál használati feltételek között lerakódó szennyeződések eltávolítását.
- Egy nem jól megválasztott programmal történő vasalás kézi tisztítást igénylő nyomokat hagyhat. Ilyen esetben puha és nedves rongyot használjon a még langyos vasalótalp megtisztításához, hogy ne károsítsa a bevonatot.

Soha ne használjon súroló vagy maró hatású szereket.
Figyelem! A súrolóhatású szivacsok használata károsítja a vasalótalp öntisztító bevonatát – fig.27.

- A vasalótalp és a gőzfejlesztő egység tisztításához ne használjon tisztítószert vagy vízkőoldót.
- Az öntisztító bevonat megóvása érdekében a vasalót ajánlott mindig a sarkára állítva letenni vagy vasalótartóra helyezni.
- Soha ne helyezze a csap alá a vasalót vagy a gőzfejlesztő egységet.
- A készülék műanyag részeit időnként tisztítsa meg egy puha törlőkendővel.

A gőzállomás könnyű vízkőmentesítése

A vízkő eltávolításához ne öntsön a kazánba vízkőmentesítő szereket (ecet, ipari vízkőmentesítő): ezek kárt tehetnek a készülékben.
A gőzállomás kiürítése előtt kötelező módon hagyja hűlni több, mint 2 órán keresztül az égési sérülések elkerülésének érdekében.

A gőzállomás élettartamának növelésének és a vízkő-kibocsátás elkerülésének érdekében a készülék egy beépített vízkőgyűjtővel van felszerelve. Ez a tartályban elhelyezett gyűjtő automatikusan összegyűjti a bent képződött vízkövet.

Működési elv:

- Egy narancssárga «Anti-Calc» jelzőlámpa villog a vezérlőfelületen, amely figyelmezteti arra, hogy ki kell öblítenie a gyűjtőt **- fig.12**.

⚠ Figyelem! Ezt a műveletet nem szabad végrehajtani, ha a gőzállomás villásdugója nincs legalább két órája kihúzva az aljzatból, és mielőtt a készülék teljesen le nem hűlt. A művelet elvégzéséhez a gőzállomást egy kagyló közelében kell elhelyezni, mivel kinyitáskor a tartályból víz folyhat ki.

- Amikor a gőzállomás teljesen kihűlt, emelje fel a nyelvet **- fig.16.**
- Csavarja ki teljesen a vízkőgyűjtőt **- fig.17** , és vegye ki a gőzfejlesztőből **- fig.18**. A vízkőgyűjtő a vízmelegítőben összegyűlt vízkövet tartalmazza.
- A vízkőgyűjtő megfelelő tisztításához elegendő azt folyó víz alatt kiöblíteni. Ezzel eltávolítja belőle a vízkövet **- fig.19.**
- Helyezze vissza a vízkőgyűjtőt. Ehhez csavarja teljesen be, hogy biztosítsa a szivárgásmentességet **- fig.20-21.**
- Tolja vissza a nyelvet a helyére **- fig.22**.
- **A legközelebbi használatkor tartsa lenyomva a vezérlőfelületen lévő «OK» gombot, amíg a narancssárga «Anti-Calc» jelzőfény kialszik - fig.23**.
  A rendszeres tisztítás kiegészítéseképpen ajánlatos elvégezni hathavonta vagy minden 25. használat után a tartály teljes kiöblítését is.
- Ellenőrizze, hogy a generátor hideg és több mint 2 órája áramtalanítva van.
- Helyezze a gőzállomást a mosogatója szélére, és a vasalót mellé, a sarkára állítva.
- Emelje fel a nyelvet, csavarja ki teljesen a vízkőgyűjtőt és vegye ki a gőzfejlesztőből.
- Tartsa a gőzfejlesztőt megdöntött helyzetben. Egy kancsó segítségével töltse fel a vízmelegítőt ¼ liter csapvízzel. Mozgassa a gőzfejlesztő egységet néhány másodpercig, majd teljesen ürítse ki a mosogató fölött.
- Helyezze vissza a vízkőgyűjtőt. Ehhez csavarja teljesen be, hogy biztosítsa a szivárgásmentességet.
- Tolja vissza a nyelvet a helyére.

A legközelebbi használatkor tartsa lenyomva a vezérlőfelületen lévő «OK» gombot, amíg a narancssárga «Anti-Calc» jelzőfény kialszik - fig.23.

«AUTO-OFF» rendszer

- A gőzállomás az ön biztonsága érdekében «AUTO-OFF» készenléti rendszerrel van felszerelve, amely a készülék használata hiányában körülbelül 8 perc elteltével automatikusan bekapcsol.
- Csak az «ON-OFF» jelzőfény villog, hogy jelezze a készülék készenléti állapotba helyezését.
- A gőzállomás újbóli bekapcsolásához:
  - Nyomja meg az «ON-OFF» gombot vagy nyomja meg a gőzgombot.
  - Mielőtt folytatná a vasalást várjon, amíg az «ON-OFF» gomb jelzőfénye abbahagyja a villogást.
- Az ön biztonsága érdekében az «AUTO-OFF» rendszer a használat hiányában 30 perc elteltével kikapcsolja a gőzállomást. A vasalás folytatásához nyomja meg az «ON-OFF» gombot.

A gőzállomás tárolása

- Helyezze a vasalót a gőzállomás vasalótartójára.
- Kapcsolja ki a gőzállomást az «ON-OFF» gomb megnyomásával és húzza ki a hálózatból.
- Hajtsa a szárnyat a vasalóra, a védőrendszer automatikus zárásáig (egy kattanást kell hallania) **- fig.2.**
- Csúsztassa vissza a gőzvezetéket a tároló üregbe. Fogja meg a vezetéket, hajtsa ketté egy hurkot formázva. A hurok végét vezesse be a tároló üregbe, majd lassan csúsztassa befelé, amíg a vezeték vége a tároló üreg másik oldalán megjelenik **- fig.25**.
- Modelltől függően: az elektromos vezeték behúzásához nyomja meg az elektromos vezeték csévélő gombját **- fig.26** vagy helyezze az elektromos vezetéket a tartójába.
- Ha szekrényben vagy szűk helyen tárolja a gőzállomást, tárolás előtt hagyja lehűlni legalább egy órán keresztül.
- Ha relatíve hűvös (körülbelül <10C°) helyiségben tárolja a gőzállomást, a vasalás megkezdése előtt vigye egy temperált helyiségbe.
- A gőzállomást teljes biztonságban tárolhatja a vasaló fogantyújánál fogva szállítva **- fig.1.**

Vegyünk részt az életkörnyezet védelmében!

HU

ⓘ A készüléke több újra felhasználható anyagot tartalmaz.
➲ Adja be gyűjtőhelyre, vagy egy szervizhelyre, ahol megfelelően fogják újra feldolgozni.

Problémája van a gőzállomással?

Problémák	Lehetséges okok	Megoldás
A gőzállomás nem kapcsol be, vagy a vasaló jelzőfénye és az «ON-OFF» jelzőfény nem világít.	A készülék nincs az elektromos hálózatra csatlakoztatva.	Ellenőrizze, hogy a készülék legyen üzemképes csatlakozóaljzathoz kötve és bekapcsolva. Nyomja meg az «ON-OFF» gombot.
	Az «AUTO-OFF» rendszer a használat hiányában 30 perc elteltével aktiválódott és kikapcsolta a gőzállomást.	Nyomja meg a vezérlőfelületen található az «ON-OFF» újraindító gombot.
Kifolyik a víz a vasalólapon keresztül.	Gőzt használ a vasaló viszont nincs eléggé felmelegedve.	Várjon, amíg a vasaló jelzőfénye folyamatosan kezd világítani, és csak ez után nyomja meg a gőzgombot.
	A víz lecsapódott a csövekben, mivel ez az első gőzvasalás, vagy néhány perce nem használta a gőz funkciót.	Nyomkodja a gőzmennyiség-szabályzót a vasalóasztalon kívül, amíg a vasaló nem kezd gőzt engedni.
A ruhán vizfoltok jelennek meg.	A vasalóasztal huzatja átitatódott vízzel, mivel nem felel meg a gőzállomás teljesítményének.	Győződjön meg afelől, hogy megfelelő vasalóállvánnyal rendelkezik.
A vasalólap nyilásaiból fehér folyadék folyik ki.	A vízmelegítőből vízkő távozik, mivel nem volt rendszeresen kiöblítve.	Öblítse ki a vízkőgyűjtőt (lásd a gőzállomás vízkőmentesítése részt).
A gőztartály vizkövet enged ki, mert nincs szabályosan kiöblitve.	A vasalólap nyílásaiból barna víz folyik ki és foltot hagy a ruhán.	Ne helyezzen semmilyen terméket a víztartályba (lásd a Milyen vizet használjunk c. fejezetben).
A vasalólap piszkos, vagy barna és foltot hagyhat a ruhán.	A ruhája nem volt jól kiöblítve vagy új ruhát vasal, anélkül, hogy kimosta volna.	Győződjön meg arról, hogy a ruha jól ki legyen öblítve, és ne legyen a rajtuk mosópor- vagy vegyszermaradék.
	Keményitőt használ.	Mindig a másik oldalra szórja a keményítőt, mint arra az oldalra, amelyet vasal.
A készülék kevés párát fejleszt, vagy nem párol.	A víztartály üres (piros jelzőfény villog).	Töltse meg a tartályt és tartsa lenyomva az «OK» gombot, amíg a jelzőfény kialszik.
A piros színű «víztartály üres» jelzőfény a tartály feltöltése ellenére villog.	Nem nyomta meg az «OK» újraindító gombot.	Nyomja meg a vezérlőfelületen található «OK» újraindító gombot.
A gőz a vízkőgyűjtő mellett szivárog.	A vízkőgyűjtő nincs megfelelően megszorítva.	Szorítsa meg a vízkőgyűjtőt.
	A vízkőgyűjtő tömítése meg van sérülve.	Vegye fel a kapcsolatot egy hivatalos szervizközponttal.
Gőz vagy víz távozik a készülék alján.	A készülék meghibásodott.	Ne használja a gőzállomást, és vegye fel a kapcsolatot egy Hivatalos Szervizközponttal.
Az «Anti-Calc» jelzőfény a vízkőgyűjtő kiöblítése ellenére villog.	Nem nyomta meg az «OK» újraindító gombot.	Nyomja meg a vezérlőfelületen található «OK» újraindító gombot.
A vasaló talpa megkarcolódott vagy megrongálódott.	Vasalóját fémes vasalótartóra fektette.	Vasalóját mindig a sarkára állítsa vagy a vasalótartóra helyezze.
	A talpat súroló vagy fémes szivaccsal tisztította.	Olvassa el a «Talp tisztítása» c. fejezetet.
A piros színű «víztartály üres» jelzőfény villog és az «ON-OFF» gomb nem működik.	A készüléket hűvös (körülbelül <10C°) helyiségben tárolta.	Húzza ki a készüléket. Várjon 3 órát, hogy a készülék szobahőmérsékletre melegedjen.
A spriccelő nem működik.	1. a készülék nincs bekapcsolva és nem kész. 2. A spray fúvókája eltömődött, mert nem öblítette el rendszeresen.	1. Kapcsolja be a készüléket és várja meg, míg készen áll. 2.Végezzen vízkőmentesítést, amikor hideg a készülék (lásd az «AQUA BOOST VAPORIZER funkció» bekezdést).
A spriccelő sugara nem homogén.	A spriccelő fúvókája részlegesen eltömődött, mert nem öblítette el rendszeresen.	Végezzen vízkőmentesítést, amikor hideg a készülék (lásd az «AQUA BOOST VAPORIZER funkció» bekezdést).
A spriccelő csöpög.	Túl gyakran nyomja meg a gombot, ezért a csepegésgátló rendszer nem tud megfelelően működni.	Célszerű a spriccelő karját röviden, az ismételt lenyomásokat kerülve használni.

Ha nem lehet meghatározni a hiba okát, forduljon a szerződéses márkaszervizhez.

Описание

1. Кнопка подачи пара
2. Индикатор нагрева
3. Подставка для утюга
4. Кнопка автоматического сматывания сетевого шнура
5. Специальный отсек для хранения сетевого шнура
6. Двойная предохранительная заслонка
7. Ручка для транспортировки утюга
8. Кнопка парового удара Power Zone
9. Разбрызгивание воды под давлением
10. Система защелкивания утюга
11. Ручка для извлечения и установки съемного резервуара для воды
12. Резервуар для воды на 1,8 л
13. Бойлер (в корпусе парогенератора)
14. Паровой шнур
15. Отсек для хранения парового шнура
16. Кнопка разблокировки
17. Коллектор для сбора накипи
18. Панель управления
    a. Кнопка вкл. / выкл. («ON / OFF») с индикатором
    b. Индикатор «резервуар для воды пуст» и кнопка «OK»
    c. Индикатор «самоочистки от накипи» и кнопка «OK»
    d. Индикатор **«SYNTH.»** / «СИНТЕТ.» (синтетические материалы)
    e. Индикатор **«SILK»** / «ШЕЛК» (шелк)
    f. Индикатор **«WOOL»** / «ШЕРСТЬ» (Вовна)
    g. Индикатор **«COTTON»** / «ХЛОПОК» (хлопок)
    h. Индикатор **«LINEN»** / «ЛЕН» (лен)
    i. Кнопка «ECO» (режим экономии электроэнергии)
    j. Кнопка регулировки температуры утюга
19. Самоочищающаяся подошваGliss / Glide Protect™ Autoclean

Предохранительная система « PROTECT CONCEPT »

Парогенератор вашего утюга оборудован предохранительной системой « Protect Concept »:
- Двойная предохранительная заслонка.
- Система автоматической блокировки заслонки срабатывает сразу после того, как она опускается на утюг **- fig.2**, открывание заслонки возможно только с помощью кнопки разблокировки **- fig.3**.
- Ручка для транспортировки утюга **- fig.1**.

Подготовка

Какую воду использовать?

• Водопроводная вода:
Данный прибор предназначен для эксплуатации с использованием водопроводной воды. Если водопроводная вода слишком жесткая, смешайте водопроводную воду 50/50 с имеющейся в продаже деминерализованной водой. В некоторых приморских районах в водопроводной воде может быть повышенное содержание соли. В таком случае используйте только деминерализованную воду.

• Смягчитель:
Существует несколько типов смягчителей воды, большую часть которых можно использовать в парогенераторе. Тем не менее, некоторые смягчители особенно те, в которых используются химические вещества, например, соль, могут вызывать подтеки белого или коричневого цвета, в частности это касается воды из кувшинов-фильтров. В случае обнаружения подобной проблемы рекомендуется пользоваться неочищенной водопроводной или бутилированной водой. Проблема должна исчезнуть после смены воды и нескольких применений прибора. Чтобы не испортить одежду, рекомендуется в первый раз опробовать функцию парообразования на какой-нибудь старой, ненужной вещи.

Следует помнить:
Ни в коем случае не используйте дождевую воду или воду, содержащую добавки (крахмал, ароматизаторы или воду из бытовых приборов). Подобные добавки могут отрицательным образом повлиять на свойства пара и при высокой температуре в парообразовательной камере образовать осадок, который может оставит пятна на белье.

Залив воды

- Опустите заслонку на утюг до срабатывания предохранительной системы автоматической блокировки (при блокировке раздается «щелчок») **– fig.2**.
- Снимите резервуар для воды при помощи ручки (расположенной в передней части парогенератора) **- fig.4.**
- Наполните резервуар водой, не превышая отметки Max**. - fig.5** и **fig.6.**
- Вставьте его в корпус до щелчка **– fig.7**.
- Нажмите на кнопку разблокировки предохранительной заслонки до получения «щелчка» и опустите ее на резервуар **– fig.3**.

Запуск парогенератора

При первом использовании может появиться безвредный дым или запах. Эти явления никак не повлияют на работу прибора и быстро прекратятся.

- Установите парогенератор на устойчивую горизонтальную жаропрочную поверхность.
- Полностью размотайте сетевой шнур и вытащите паровой шнур **- fig.24.**
- Включите парогенератор в розетку с заземлением.
- Нажмите кнопку вкл. / выкл. («ON / OFF») **- fig.8.**
- При включении прибора мигает индикатор **«СИНТЕТ.» - fig.9**, а также индикатор нагрева утюга, указывая, что прибор готов к использованию.
- Индикаторы **СИНТЕТ. / ШЕЛК / ШЕРСТЬ / ХЛОПОК / ЛЕН** задают нужную комбинацию температуры и подачи пара для каждого типа ткани. Их можно нажимать в любое время.
- Когда горит индикатор **СИНТЕТ. / ШЕЛК / ШЕРСТЬ / ХЛОПОК / ЛЕН** (приблизительно через 2 минуты после включения прибора), парогенератор готов **- fig.10.**

RU

Функционирование панели управления

- Мигает индикатор **СИНТЕТ. / ШЕЛК / ШЕРСТЬ / ХЛОПОК / ЛЕН,** указывая, что прибор готов к использованию.
- Мигает красный индикатор «резервуар для воды пуст» **- fig.11:** резервуар для воды пуст. Наполните резервуар водой и нажмите кнопку «OK», чтобы погас индикатор. См. раздел «Наполнение резервуара водой во время работы прибора».
- Мигает оранжевый индикатор «самоочистки от накипи» **- fig.12**: необходимо промыть картридж против накипи, см. раздел «Уход и чистка».
- Ваш парогенератор оснащен функцией автоотключения, которая активируется, если утюг стоит без движения приблизительно 8 минут. Мигает только синий индикатор кнопки вкл. / выкл. («ON / OFF»): парогенератор находится в режиме ожидания. Нажмите кнопку вкл. / выкл. («ON / OFF») **- fig.8** или кнопку подачи пара, и продолжайте гладить. См. раздел «Функция автоотключения / «AUTO-OFF»».

Применение

Глажение с паром

- Чтобы выпустить пар, нажмите кнопку подачи пара, расположенную под ручкой утюга **- fig.13**. Подача пара прекратится, как только вы отпустите кнопку подачи пара.
- Примерно через минуту после включения и регулярно во время работы прибора, электрический насос, имеющийся в вашем приборе, впрыскивает воду в бойлер. Это создает шум, что совершенно нормально.
- Если вы используете крахмал, разбрызгивайте его на изнаночную сторону изделия, которое вы гладите.

Не ставьте утюг на металлическую подставку - вы можете ее повредить. Ставьте утюг на площадку на корпусе: она имеет противоскользящее покрытие и может выдерживать значительную температуру.

Умная технология управления X-Pert / Smart Technology X-Pert control

Ваш парогенератор оснащен электронным управлением SMART TECHNOLOGY X-PERT CONTROL, которое предлагает на выбор пять оптимальных комбинаций температуры и подачи пара.

СИНТЕТ. (полиэстер, ацетат, акрил, полиамид)	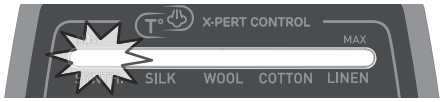
ШЕЛК	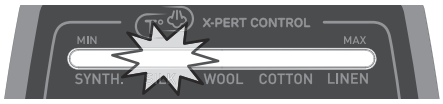
ШЕРСТЬ	
ХЛОПОК	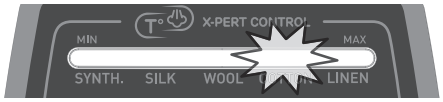
ЛЕН	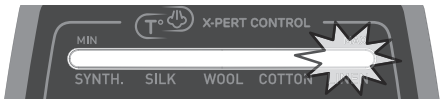

Внимание! Если символ утюга перечеркнут , то ткань вообще нельзя гладить.

Начните с глажения тканей, требующих низкой температуры а затем гладьте ткани, требующие более высокой температуры.

Когда вы устанавливаете более высокую температуру, можете продолжать гладить.

Если вы не можете определить тип ткани, смотрите этикетку на одежде.

Во время первого использования или если вы не использовали пар в течение нескольких минут, нажмите несколько раз подряд кнопку подачи пара - fig.13, направив струю пара в сторону. Это позволит удалить холодную воду из шланга для подачи пара.

Если вы гладите шерстяную одежду, то нажимайте точно на кнопку подачи пара импульсами **- fig.13**, не прикасаясь утюгом к одежде. Это поможет вам избежать блеска на одежде.

Функция «ECO» позволяет сократить потребление энергии для выбранного температурного режима. Чтобы гладить в экономичном режиме «ECO», выберите тип ткани **СИНТЕТ. / ШЕЛК / ШЕРСТЬ / ХЛОПОК / ЛЕН**, а затем нажмите на кнопку «ECO». Чтобы выйти из экономичного режима «ECO», снова нажмите кнопку «ECO».

Разглаживайте вертикально

При глажении тканей, кроме льняных и хлопковых, удерживайте утюг в нескольких сантиметрах, чтобы не спалить ткань.

- Повесьте одежду на плечики и слегка натяните ткань рукой.
- **Образуемый пар очень горячий, ни в коем случае не разглаживайте одежду на человеке, а только лишь на плечиках.**
- Нажимайте на регулятор подачи пара **- fig.13** с перерывами, выполняя движение сверху вниз **- fig.14**.

Функция Power Zone

- Ваше приспособление снабжено функцией Power Zone: концентрированный выброс пара на вершине подошвы используется, в частности, для направленного разглаживания неподатливых складок, деталей и труднодоступных мест.
- Для использования этой функции нажимайте до упора на клавишу Power Zone, расположенную на верху утюга, всякий раз при необходимости **- fig.15**.

Функция усиленного разбрызгивания воды / AQUA BOOST VAPORIZER (разбрызгивание холодной воды под давлением)

- Ваш парогенератор оснащен новой и уникальной функцией: разбрызгивание воды под давлением в виде ультрадисперсных капель, чтобы обеспечить до 3-х раз более эффективное разглаживание складок, чем паром.
- Она позволяет повторно смачивать ткань и эффективно разглаживать складки.
- Для максимальной эффективности рекомендуется использовать эту функцию непосредственно там, где это необходимо, и нажимать на кнопку подачи воды кратко, избегая повторных нажатий, чтобы не намочить ткань слишком сильно.
- Ненужные складки эффективно устраняются путем перемещения утюга в направлении складки.
- А также рекомендуется каждый месяц удалять накипь с наконечника испарителя, когда утюг холодный. Для этого отвинтите наконечник, как показано на **- fig.28**, и замочите его на 30 минут в спиртовом уксусе или лимонном соке. Промойте наконечник испарителя под водопроводной водой и снова плотно привинтите его к утюгу **- fig.29.**

Сухое глажение

- Не нажимайте на регулятор подачи пара.

Залив воды во время работы прибора

- Когда мигает красный индикатор «резервуар для воды пуст» **- fig.11**, отсутствует подача пара. Резервуар для воды пуст.

1.Закройте предохранительную заслонку до «щелчка» **- fig.2**.
2. Снимите съемный резервуар для воды при помощи ручки (расположенной в передней части парогенератора) и наполните его водой, не превышая отметки Max.
3. Вставьте его в корпус до щелчка.
4. Нажмите кнопку «OK», расположенную на панели управления, чтобы погас индикатор, и продолжайте гладить.
5.Откройте предохранительную заслонку **- fig.3**.

Техническое обслуживание и очистка

Очистка парогенератора

Ваш паровой утюг оснащен самоочищающейся подошвой Gliss / Glide Protect™ Autoclean:

- Эксклюзивное активное покрытие подошвы позволяет удалять все загрязнения, которые могут возникнуть при ежедневном нормальном использовании прибора.
- Если вы неправильно выберете температурный режим, то на подошве утюга могут остаться следы, которые нужно будет удалить вручную. В этом случае, вам следует протереть подошву еще теплого утюга мягкой влажной тканью, чтобы не повредить покрытие.
- Не используйте моющие средства или средства для удаления накипи для очистки подошвы утюга или корпуса.
- Рекомендуется всегда ставить утюг на пяту-опору или на подставку для утюга, чтобы не повредить покрытие.
- Никогда не держите утюг или корпус под струей проточной воды.
- Время от времени протирайте пластмассовые части прибора чуть влажной мягкой тканью.

Никогда не используйте жесткие или абразивные моющие средства.

Внимание! Использование абразивной губки повредит самоочищающееся покрытие подошвы утюга - fig.27.

Легкое удаление накипи из прибора

Не используйте вещества, удаляющие накипь (уксус, вещества, удаляющие накипь, промышленного производства...), для того чтобы сполоснуть парогенератор: их использование может привести к повреждению парогенератора.

Для увеличения срока пользования прибором и во избежание выбросов накипи ваш прибор оборудован встроенным коллектором для сбора накипи. Расположенный в резервуаре воды, коллектор автоматически собирает накипь, которая образуется в парогенераторе.

RU

Прежде чем приступить к очисткипарогенератора, во избежание риска получения ожога в обязательном порядке следует дать остыть прибору в течение 2 часов и более.

Принцип действия:

• Световой индикатор оранжевого цвета «Anti-Calc» начинает мигать на панели управления, информируя вас о необходимости промыть коллектор для сбора накипи **- fig.12**.

⚠ Внимание! Для проведения этой операции прибор следует предварительно отключить от сети не менее, чем на два часа, и подождать, пока он полностью остынет. Для проведения операции прибор необходимо поставить около раковины, т.к. при открывании резервуара из него может вытекать вода.

• Когда парогенератор полностью остынет, снимите крышку коллектора для сбора накипи **- fig.16.**
• Отвинтите коллектор для сбора накипи **- fig.17** и вытащите его из корпуса **- fig.18**, в нем находится накипь, собранная в бойлере.
• Для очистки коллектора от содержащейся в нем накипи, достаточно промыть его под проточной водой **- fig.19.**
• Установите коллектор для сбора накипи в корпус и хорошо завинтите его **- fig.20-21.**
• Закройте крышку коллектора для сбора накипи **- fig.22.**
• **Во время следующего использования нажмите кнопку перезагрузки «OK» на панели управления, чтобы погас оранжевый индикатор «самоочистки от накипи» - fig.23.**
Помимо этой регулярной очистки, рекомендуется осуществлять полную очистку бойлера раз в 6 месяцев или после каждых 25 использований.
• Убедитесь, что парогенератор охлажден и выключен более 2 часов.
• Поставьте парогенератор на край раковины, а утюг – на пяту-опору.
• Снимите крышку коллектора для сбора накипи, полностью отвинтите коллектор для сбора накипи и вытащите его из корпуса.
• Держите парогенератор в наклонном положении, и из кувшина налейте в бойлер 1/4 л водопроводной воды. Встряхивайте корпус в течение нескольких секунд, а затем вылейте все его содержимое в раковину.
• Установите коллектор для сбора накипи в корпус и хорошо завинтите его.
• Закройте крышку коллектора для сбора накипи.

Во время следующего использования нажмите кнопку перезагрузки «OK» на панели управления, чтобы погас оранжевый индикатор «самоочистки от накипи» - fig.23.

Функция автоотключения / «AUTO-OFF»

• Для вашей безопасности, парогенератор оснащен функцией автоотключения «AUTO-OFF», которая активируется автоматически, если утюг стоит без движения приблизительно 8 минут.
• Мигает только индикатор вкл. / выкл. («ON / OFF»), указывая, что прибор находится в режиме ожидания.
• Чтобы снова включить парогенератор:
- Нажмите кнопку вкл. / выкл. («ON / OFF») или нажмите кнопку подачи пара.
- Подождите, когда перестанет мигать индикатор кнопки вкл. / выкл. («ON / OFF»), и продолжайте гладить.
• Для вашей безопасности, функция автоотключения / «AUTO-OFF» выключает парогенератор, если утюг стоит без движения приблизительно 30 минут. Чтобы продолжить гладить, нажмите кнопку вкл. / выкл. («ON / OFF»)

Уберите парогенератор на хранение

• Поставьте утюг на подставку для парогенератора.
• Выключите парогенератор нажатием кнопки вкл. / выкл. («ON / OFF») и отключите его от электросети.
• Опустите предохранительную заслонку на утюг до срабатывания предохранительной системы автоматической блокировки (при блокировке раздается «щелчок») **- fig.2.**
• Положите паровой шнур в отсек для хранения. Возьмите шнур, сложите его вдвое и . Вставьте один конец петли в отсек для хранения и нажимайте, пока не увидите конец шнура с другой стороны отсека для хранения **- fig.25.**
• В зависимости от модели: нажмите кнопку автоматического сматывания сетевого шнура, чтобы убрать сетевой шнур на хранение **- fig.26** или уберите сетевой шнур в место для хранения.
• Дайте парогенератору остыть не менее часа, прежде чем положить его на хранение в шкаф или в тесное пространство.
• Если вы храните парогенератор в относительно прохладном помещении (приблизительно <10°C), то подержите его в более теплом помещении, прежде чем начать гладить.
• Ваш парогенератор будет храниться в полной безопасности, если вы будете переносить его, держа за ручку утюга **- fig.1.**

Не забывайте об охране окружающей среды!

ⓘ При изготовлении прибора были использованы различные ценные и подлежащие повторной переработке материалы.
➲ По окончании срока годности направьте их в пункт сбора вторсырья или хотя бы в соответствующий сервисный центр, которые обеспечат их правильную обработку.

Неполадки в работе парогенератора?

Неисправности	Вероятные причины	Устранение неисправностей
Парогенератор не включается или индикатор нагрева утюга и индикатор вкл. / выкл. («ON / OFF») не горит.	Электроприбор не находится под Напряжением.	Убедитесь, что прибор подключен к рабочей розетке, и что он находится под напряжением. Нажмите кнопку вкл. / выкл. («ON / OFF»).
	Функция автоотключения / «AUTO-OFF» активировалась, так как утюг стоял без движения 30 минут, и выключила парогенератор.	Нажмите кнопку вкл. / выкл. («ON / OFF»), расположенную на панели управления, чтобы снова включить прибор.
Вода вытекает из отверстий подошвы.	Вы используете пар, в то время как Ваш утюг не достаточно горячий	Подождите, пока погаснет индикатор нагрева утюга, прежде нажать кнопку подачи пара.
	Вода конденсируется в трубках, когда вы используете пар впервые или же если вы какое-то время не использовали пар.	Нажимайте на регулятор подачи пара в стороне от гладильной доски до тех пор, пока утюг не станет выбрасывать пар.
На белье появляются следы воды.	Покрытие-чехол вашей гладильной доски пропитано водой, т.к. оно не соответствует мощности парогенератора.	Используйте соответствующую гладильную доску.
Белые потеки появляются из отверстий подошвы.	Из бойлера выходит накипь из-за нерегулярной промывки бойлера.	Сполосните приспособление для сбора накипи (см. § удалите накипь в парогенераторе).
Коричневые потеки появляются из отверстий подошвы и пачкают белье.	Вы применяете химические средства для очистки от накипи или воду с добавками.	Никогда не добавляйте примеси в резервуар для воды (см.раздел «Какую можно использовать воду?»).
Подошва загрязнена или коричневого цвета и может испачкать белье.	Вы недостаточно сполоснули белье или Вы гладите новую одежду до стирки.	Убедитесь в том, что Вы хорошо прополоскали белье, чтобы удалить вероятные остатки мыла или химических средств с новой одежды.
	Вы используете крахмал.	Всегда распыляйте крахмал с обратной стороны ткани, которую гладите.
Недостаточная подача или отсутствие пара.	Резервуар для воды пуст (мигает красный индикатор).	Наполните резервуар водой и нажмите кнопку «ОК», чтобы погас индикатор.
Мигает красный индикатор «резервуар для воды пуст», несмотря на то, что он наполнен водой.	Вы не нажали кнопку перезагрузки «ОК».	Нажмите кнопку перезагрузки «ОК», расположенную на панели управления.
Вокруг приспособления для сбора накипи происходит выделение пара.	Приспособление для сбора накипи плохо зафиксировано.	Крепче прижмите приспособление для сбора накипи.
	Прокладка приспособления для сбора накипи повреждена.	Обратитесь в уполномоченный Сервисный Центр.
Пар или вода выходит снизу.	Прибор неисправен.	Не пользуйтесь парогенератором и обратитесь в авторизованный сервисный центр.
Мигает индикатор «самоочистки от накипи», несмотря на то, что вы промыли коллектор для сбора накипи.	Вы не нажали кнопку перезагрузки «ОК».	Нажмите кнопку перезагрузки «ОК», расположенную на панели управления
Подошва поцарапана или повреждена.	Вы поставили утюг плашмя на металлическую подставку для утюга.	Всегда ставьте утюг на пяту-опору или на подставку для утюга.
	Вы протерли подошву абразивной или металлической губкой.	См. раздел «Очищайте подошву».
Мигает красный индикатор «резервуар для воды пуст» и кнопка вкл. / выкл. («ON / OFF») не работает.	Прибор хранился в прохладном помещении (приблизительно <10°C).	Отключите прибор от электросети. Подождите 3 часа, чтобы прибор нагрелся до комнатной температуры.
Разбрызгиватель воды не работает.	1. В приборе нет напряжения, и он не готов к использованию. 2. Наконечник для разбрызгивания воды засорен, так как вы не промываете его регулярно.	1. Подключите прибор к электросети и подождите, когда он будет готов к использованию. 2. Когда прибор остынет, проведите процедуру удаления накипи (см. раздел «Функция усиленного разбрызгивания воды»).
Спектр разбрызгивания воды не однороден.	Наконечник для разбрызгивания воды частично засорен, так как вы не промываете его регулярно.	Когда прибор остынет, проведите процедуру удаления накипи (см. раздел «Функция усиленного разбрызгивания воды»).
Из разбрызгивателя капает вода.	Вы слишком часто нажимаете на кнопку подачи воды, и из-за этого противокапельная система не срабатывает должным образом.	Рекомендуется нажимать на кнопку подачи воды кратко, избегая повторных нажатий.

RU

В случае невозможности установить причину неисправности, обратитесь в авторизованный Центр сервисного обслуживания.

Электроутюги с парогенератором TEFAL моделей
GV5xxx xx, GV6xxx xx, GV7xxx xx, GV8xxx xx и GV9xxx xx.

Изготовлено во Франции на заводе Calor для холдинга "Группа СЕБ", Франция
(Groupe SEB, Chemin du Petit Bois Les 4 M - BP 172 69134 Ecully Cedex France)
(Груп СЕБ, Шмэн дю Пти Буа Ле 4 М – БП 17269134 Экюи Седекс Франс)
Официальный представитель и импортёр в России - ЗАО "Группа СЕБ-Восток"
125171, Москва, Ленинградское ш., 16А, стр3, тел. 213-32-32
Информация о сертификации:

- Сертификат соответствия № РОСС FR.ME20.B07256
- Срок действия с 12.08.2011 по 12.08.2014
- Выдан ОС "Сертинформ ВНИИНМАШ"
- Соответствует требованиям

ГОСТ Р 52161.2.3-2005 (МЭК 60335-2-3-2002)
ГОСТ Р 51318.14.1-2006 (СИСПР 14-1-2005) (раздел 4)
ГОСТ Р 51318.14.2-2006 (СИСПР 14-2-2001) (разделы 5,7)
ГОСТ Р 51317.3.2-2006 (МЭК 61000-3-2:2005) (разделы 6,7)
ГОСТ Р 51317.3.3-2008 (МЭК 61000-3-3:2005)

Срок службы изделия 2 года с даты продажи.

ME20

Опис

1. Кнопка генерації пари
2. Індикатор праски
3. Підставка для праски
4. Кнопка змотування електрошнура
5. Відділення для зберігання електрошнура
6. Подвійна захисна заслінка
7. Ручка для перенесення
8. Зона потужності
9. Розприскування під тиском
10. Обруч для фіксації праски на підставці
11. Кнопка блокування та розблокування знімного резервуару
12. Резервуар ємкістю 1,8 л
13. Система нагрівання(розташована всередині корпусу)
14. Паровий шнур
15. Відділення для зберігання парового шнура
16. Кнопки розблокування захисної заслінки
17. Колектор для збору накипу
18. Панель управління
    a. Кнопка «ON-OFF» та світловий індикатор
    b. Індикатор «Резервуар порожній» і кнопка «ОК»
    c. Індикатор «Антинакип» і кнопка «ОК»
    d. Індикатор **«SYNTH.»** (Синтетика)
    e. Індикатор **«SILK»** (Шовк)
    f. Індикатор **«WOOL»** (Вовна)
    g. Індикатор **«COTTON»** (Бавовна)
    h. Індикатор **«LINEN»** (Льон)
    i. Кнопка «ECO»
    j. Кнопка регулювання температури праски
19. Авто-очисна підошва Gliss/Glide Protect™ Autoclean

Система безпеки «PROTECT CONCEPT»

Ваш парогенератор обладнаний системою «Protect Concept»:
- Подвійна захисна заслінка
- Система автоматичної фіксації заслінки при її відхиленні на праску - **fig.2** і відкриття кнопкою розблокування - **fig.3**.
- Ручка для перенесення - **fig.1**.

Підготовка

Яку воду слід використовувати?

• Водопровідна вода:
Цей прилад призначено для експлуатації з використанням водопровідної води. Якщо водопровідна вода занадто жорстка, змішайте її 50/50 із демінералізованою водою, що є у продажу.
У деяких приморських регіонах у воді спостерігається підвищений вміст солі.
У такому випадку користуйтесь виключно демінералізованою водою.
• Пом'якшувач
Тим не менш, деякі пом'якшувачі, особливо ті, що містять хімічні речовини, наприклад, сіль, можуть призводити до утворення патьоків білого або коричневого кольору, це зокрема стосується води із фільтрів-глечиків.
У разі виникнення такої проблеми рекомендується використовувати неочищену водопровідну або бутильовану воду.
Проблема повинна вирішитися після заміни води та декількох використань приладу.
Щоб не пошкодити одяг, під час першого використання рекомендується спочатку випробувати функцію пароутворення на старій речі, яку не шкода викинути.
Слід пам'ятати:
В жодному разі не використовуйте дощову воду або воду, що має будь-які добавки (крохмаль, ароматизатори, воду з побутових приладів). Такі добавки можуть вплинути на властивості пари та під дією високої температури в камері пароутворення утворити осад, що може заплямити Вашу білизну.

Як наповнити резервуар?

- Відхиліть заслінку на праску до автоматичної фіксації системи безпеки (до клацання) – **fig.2**.
- За допомогою ручки (що знаходиться в передній частині парогенератора) вийміть зйомний резервуар для води – **fig.4.**
- Налийте воду в резервуар до позначки Max. – **fig.5** і **fig.6.**
- Помістіть резервуар на місце та злегка натисніть на нього (до тих пір, поки не почуєте «клік») – **fig.7**.
- Натисніть кнопку розблокування захисної заслінки до клацання і відхиліть її на резервуар – **fig.3**.

Як увімкнути паровий режим

Під час першого використання з приладу можуть виходити нешкідливий димок і запах.
Це явище не має жодного впливу на подальше використання приладу і скоро припиниться.

- Помістіть праску на температуростійку горизонтальну поверхню .
- Повністю розмотайте шнур живлення і витягніть паровий шнур зі спеціального відділення. - **fig.24.**
- Під'єднайте шнур живлення парогенератора до розетки з заземленням.
- Натисніть на кнопку «ON-OFF» - **fig.8.**
- Перед початком роботи приладу почне блимати індикатор **«SYNTH.»** - **fig.9**, а також індикатор праски - час ввімкнути прилад.
- Індикатори **SYNTH. / SILK / WOOL / COTTON / LINEN** контролюють комбінації температури і викиду пари в залежності від типу тканини. Режим можна обрати в будь-який момент.
- Якщо індикатор **SYNTH. / SILK / WOOL / COTTON / LINEN** постійно (більше 2 хвилин), то парогенератор готовий до використання - **fig.10.**

Як працює панель управління

- Індикатор SYNTH. / SILK / WOOL / COTTON / LINEN блимає - час ввімкнути прилад.
- Червоний індикатор «Резервуар порожній» блимає **- fig.11**: резервуар порожній. Наповніть резервуар і натисніть на кнопку «OK», щоб індикатор погас. Див. розділ «Як наповнити резервуар в процесі використання»
- Оранжевий індикатор «Антинакип» блимає **- fig.12:** необхідно провести очищення, див. розділ «Догляд і очищення».
- Ваш пристрій оснащено системою автоматичної зупинки роботи, якщо праска не використовується протягом 8 хвилин. Блимає лише синій індикатор кнопки «ON-OFF»: пристрій перебуває в режимі очікування. Натисніть на кнопку «ON-OFF» **- fig.8** або на значок пари, щоб продовжити сеанс прасування. Див. розділ Система «AUTO-OFF».

Використання

Як прасувати парою

- Щоб отримати пару, натисніть на кнопку випуску пари, що знаходиться під ручкою праски **- fig.13.** Пара перестане вироблятися, якщо Ви відпустите кнопку.
- Приблизно через хвилину регулярного паровипускання, електрична помпа, що знаходиться всередині праски, почне впорскувати воду в систему нагрівача. Цей процес супроводжуватиметься характерним звуком, який свідчить про те, що праска працює належним чином
- Якщо Ви використовуєте крохмаль, то його потрібно наносити на протилежний до прасування бік тканини.

Не ставте праску на металеву підставку.
Якщо Ви хочете призупинити прасування, обов'язково зафіксуйте праску на платформі. **Вона обладнана неслизькими прокладками, що були розроблені для стійкості до високих температур**

Розумна технологія управління X-Pert

Ваш пристрій оснащений функцією електронного керування «Розумна технологія управління X-Pert», яка пропонує вибір п'яти оптимальних комбінацій температури і викиду пари.

СИНТ. (Поліестер, ацетат, акрил, поліамід)	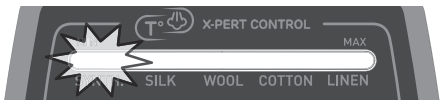
ШОВК	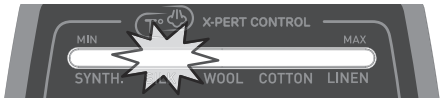
ВОВНА	
БАВОВНА	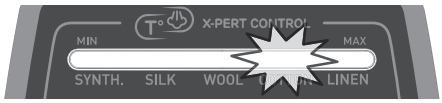
ЛЬОН	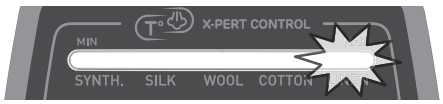

Увага! Тканини, на етикетках яких є знак ⊠ , не підлягають прасуванню.
Починайте прасувати одяг, який потребує низьких температур **MIN**(ДЕЛІКАТНИЙ) і завершуйте тим, що потребує високих **MAX**(ДЖИНС).
Після того як Ви обрали більш потужний режим, можна продовжувати прасування.
Якщо Ви сумніваєтесь, який режим обрати, подивіться на етикетку.
Якщо Ви прасуєте вовняний одяг, просто регулярно натискайте на кнопку вироблення пари **- fig.13**, не торкаючись праскою до одягу. Таким чином Ви уникнете появи блиску на тканині.

Під час першого використання пари, або якщо Ви не користувались пристроєм протягом декількох хвилин: натисніть на кнопку утворення пари декілька разів - fig.13 подалі від білизни. Це дозволить вилучити холодну воду з системи паровипускання.

Функція «ECO» дозволяє зменшити кількість спожитої енергії у використовуваному режимі. Щоб перейти в режим «ЕКО», виберіть режим **СИНТ./ШОВК/ВОВНА/БАВОВНА/ ЛЬОН** і потім натисніть кнопку «ЕКО». Для виходу з режиму «ECO», натисніть кнопку «ECO» ще раз.

Розгладжування складок у вертикальному положенні

При обробці всіх тканин крім льону та бавовни тримайте праску на відстанідекількох сантиметрів від поверхні тканини, щоб не спалити її.

- Повісьте одяг на на плечики і злегка натягніть його вільною рукою.
- **Оскільки пара дуже гаряча, ніколи не розправляйте складки на одязі, якщо він знаходиться на людині, і завжди користуйтесь плечиками.**
- Робіть короткі натискання на кнопку подачі пари **- fig.13** одночасно водячи праскою вгору і вниз **- fig.14**.

Функція Power Zone

- Ваш прилад оснащений функцією Power Zone : викид концентрованої пари з носика підошви; використовуйте її для розгладження складок та у важкодоступних місцях.
- Щоб скористатись цією функцією, натисніть до упору на кнопку Power Zone, використовуйте її для розгладження складок та у важкодоступних місцях. **- fig.15**.

Функція випаровування «AQUA BOOST» (Розбризкування холодної води під тиском)

- Ваш парогенератор оснащений новою і унікальною функцією:випаровування води під тиском, під час якого утворюються дуже маленькі краплі, які розгладжують складки у 3 рази ефективніше пари.
- Вона дозволяє повторно зволожити тканину і ефективно розрівняти складки.
- Для досягнення максимальної ефективності рекомендується застосовувати цю функцію наступним чином: короткочасно натисніть на тригер і уникайте повторних імпульсів, в іншому випадку білизна буде занадто вологою.
- Небажані складки видаляються ефективніше шляхом спрямування праски у бік складок.
- Крім того, доцільно кожен місяць видаляти накип з насадки випаровувача, після того, як прилад охолоне. Для цього відкрутіть її наступним чином **- fig.28**, потім замочіть її в білому оцті або у лимонному соку на 30 хвилин. Промийте насадку під водопровідною водою та закрутіть її на місце в праску **- fig.29.**

Прасування без пари

Не натискайте кнопку подачі пари.

Як наповнити резервуар в процесі використання пристрою

- Коли червоний індикатор «Резервуар порожній» почне блимати **- fig.11**, пара не буде вироблятися. Резервуар для води порожній.

1.Закрийте захисну заслінку до клацання **- fig.2**.
2. Витягніть знімний резервуар для води за допомогою ручки (що знаходиться в передній частині пристрою) і наповніть його до рівня MAX.
3. Помістіть його на місце і злегка натисніть на нього (поки не почуєте звук «клік»).
4. Натисніть на панелі управління для того, щоб індикатор погас, після чого Ви зможете продовжити прасування.
5. Відкрийте захисну заслінку **- fig.3**.

Догляд і очищення

Очищення пристрою

Ваша праска оснащена підошвою Gliss/Glide Protect™ Autoclean:

- Ця активна ексклюзивна підошва дозволяє безперервно усувати всі зайві часточки, що утворюються при звичній щоденній експлуатації пристрою.
- Прасування при неправильному режимі може залишати на підошві сліди, що потребують ручного очищення. В такому випадку рекомендується використовувати м'яку вологу ганчірку для очищення теплої підошви, щоб не пошкодити її покриття.
- Не використовуйте засоби для чищення або видалення накипу, щоб очистити підошву або корпус.

Забороняється використовувати агресивні та абразивні засоби.

Увага! Використання абразивних ганчірок пошкодить авто-очисну поверхню підошви праски fig.27.

- Рекомендується завжди ставити праску на п'яту або підставку, щоб не пошкодити покриття підошви.
- Забороняється підносити праску або корпус під струмінь води з-під крану.
- Час від часу протирайте пластикові деталі за допомогою м'якої вологої ганчірки.

Легке видалення накипу з вашого парогенератора ANTI-CALC

Не заливайте всередину парогенератора продукти для видалення накипу (оцет, продукти для видалення накипу промислового призначення та ін.), тому що вони можуть пошкодити прилад.

Для подовження терміну служби Вашого парогенератора і уникнення виділення накипу під час його роботи, Ваш парогенератор оснащено вмонтованим колектором накипу. Він розміщений у резервуарі, та призначений для автоматичного збору накипу, що утворюється всередині.

UK

Перед зливанням води з Вашого парогенератора, йому обов'язково потрібно дати охолонути протягом більш, ніж 2 годин, щоб уникнути небезпеки отримання опіків.

Принцип роботи:

• Коли починає блимати оранжевий індикатор «Видалення накипу» на панелі керування, це означає, що потрібно промити колектор **- fig.12**.

⚠ Увага: Видалення накипу не можна виконувати раніше, ніж через дві години після відключення парогенератора від електромережі і поки він повністю не охолоне. Для виконання цієї операції парогенератор слід розташувати біля раковини, тому що при відкритті отвору з нього може потекти вода.

• Після того, як пристрій повністю охолоне, підніміть язичок **- fig.16.**
• Повністю відкрутіть колектор **- fig.17** і витягніть його **- fig.18**, він містить накип, що накопичується в резервуарі.
• Щоб щоб очистити колектор належним чином, достатньо його промити під потоком води, щоб усунути накип, який в ньому накопичився **- fig.19.**
• Помістіть колектор на місце, повністю його закрутивши, щоб забезпечити герметичність **- fig.20-21.**
• Помістіть язичок на місце **- fig.22.**
• **Під час наступного використання натискайте на кнопку «OK», що знаходиться на панелі управління, до тих пір, доки оранжевий індикатор «Антинакип» не згасне - fig.23.**
Окрім цієї процедури, яку потрібно проводити регулярно, треба також повністю промивати бак кожні 6 місяців або після 25 використань.
• Перевірте, чи пристрій охолонув і відключений від електромережі впродовж більше ніж 2 години.
• Поставте пристрій на край умивальника на підошву праски.
• Підніміть язичок, повністю викрутіть колектор і витягніть його.
• Нахиліть пристрій. Налийте з графину в систему нагрівання 1/4 літра води з-під крану.
Потрясіть пристроєм декілька хвилин і вилийте воду в умивальник.
• Помістіть колектор на місце, повністю його закрутивши для забезпечення герметичності.
• Помістіть язичок на місце.

Під час наступного використання натисніть на кнопку «OK», що знаходиться на панелі управління, щоб оранжевий індикатор «Антинакип» погас - fig.23.

Система автоматичного вимкнення «AUTO-OFF»

• Для Вашої безпеки пристрій обладнано системою безпечного вимкнення «AUTO-OFF», яка автоматично спрацьовує, якщо пристрій не використовується впродовж більше, ніж 8 хвилин.
• Індикатор «ON-OFF» почне блимати, що свідчить про активацію системи безпеки пристрою.
• Щоб заново активувати пристрій:
- Натисніть на кнопку «ON-OFF» або на значок пари.
- Зачекайте, доки індикатор кнопки «ON-OFF» погасне і приступайте до прасування.
• Для Вашої безпеки, якщо пристрій не використовується впродовж 30 хвилин, система «AUTO-OFF» вимкне Ваш пристрій. Щоб знову розпочати прасування, натисніть на кнопку «ON-OFF»

Як зберігати пристрій

• Поставте праску на підставку.
•Вимкніть пристрій, натиснувши на кнопку «ON-OFF», та вийміть шнур з розетки.
• Поверніть скобу кріплення (в залежності від моделі) у бік приладу до фіксації праски (при цьому почуєте характерне «клацання») **- fig.2.**
• Складіть шнур в спеціальне відділення. Для цього складіть його вдвоє, утворивши петлю. Тоді вставте один кінець шнура у відділення, призначене для його зберігання, і повільно просувайте його до тих пір, поки не побачите цей кінець шнура з іншого боку відділення **- fig.25.**
• Залежно від моделі: щоб змотати шнур, натисніть на кнопку змотування шнура живлення **- fig.26** або складіть шнур живлення в спеціальне відділення.
• Якщо Ви зберігаєте пристрій в шафі або закритому приміщенні, зачекайте, поки він охолоне, перш ніж ставити його на місце.

• Якщо Ви зберігаєте пристрій у відносно холодному місці (приблизно <10C°), потримайте його деякий час при кімнатній температурі, перш ніж розпочати прасування.
• Ви можете зберігати пристрій, не хвилюючись за його безпеку, та переносити його за допомогою ручки праски **- fig.1.**

Подбаймо про захист довкілля!

ⓘ Ваш прилад містить багато матеріалів, які можуть бути перероблені або повторно використані.
➲ Здайте прилад після завершення терміну його служби до спеціалізованого центру приймання побутових приладів, а за відсутності такого – до Авторизованого сервісного центру для належної переробки.

Якщо при використанні парогенератора виникла проблема

Проблеми	Можливі причини	Способи усунення
Парогенератор не ввімкнеться, якщо індикатор праски «ON-OFF» не горить.	Прилад не підключено до електромережі.	Перевірте, чи пристрій підключено до справної розетки, що знаходиться під напругою. Натисніть на кнопку «ON-OFF».
	Система «AUTO-OFF» активується та вимикає пристрій, якщо Ви не користуєтесь ним впродовж 30 хв.	Натисніть на кнопку «ON-OFF», що знаходиться на панелі управління, щоб перезавантажити пристрій.
Через отвори в підошві витікає вода.	Ви почали використовувати праску ще до того, як вона нагрілася до потрібної температури.	Зачекайте, поки індикатор стабілізується, перш ніж натискати на кнопку випуску пари.
	В трубках утворився конденсат, оскільки Ви використовуєте пару вперше, або не користувались парогенератором декілька хвилин..	Натискайте кнопку подачі пари, відвівши праску вбік від пральної дошки, поки з праски не піде пара.
На білизні залишаються сліди від води.	Чохол вашої пральної дошки увібрав надмірну кількість води, тому що він не призначений для прасок з парогенератором.	Переконайтеся, що Ви використовуєте дошку для прасування, призначену для прасок з парогенераторами.
З отворів підошви праски виходять білі патьоки.	Система нагрівання виділяє накип, оскільки її нерегулярно очищували.	Промийте колектор (див. розділ, присвячений видаленню накипу).
З отворів у підошви праски виходять коричневі патьоки.	Ви додаєте в воду для прасування хімічні засоби для видалення накипу або якісь інші добавки.	Забороняється додавати інші речовини в резервуар (див. § яку воду слід використовувати).
Підошва праски брудна або має коричневий колір і може забруднити білизну.	Ви не прополоскали білизну як слід або випрасували новий одяг, попередньо не виправши його.	Упевніться в тому, що білизна прополощена як слід і не містить залишків миючого засобу, а на новому одязі немає залишків хімікатів.
	Ви використовуєте крохмаль.	Розбризкуйте крохмаль на зворотній до прасування бік одягу.
Кількість пари недостатня або вона взагалі відсутня.	Резервуар порожній (червоний індикатор блимає).	Наповніть резервуар та натисніть на кнопку «OK», щоб індикатор погас.
Червоний індикатор блимає після того, як Ви наповнили резервуар.	Ви не натиснули на кнопку «OK», щоб перезавантажити пристрій.	Натисніть на кнопку перезавантаження «OK» на панелі управління.
Пара просочується навколо колектора.	Колектор не вкручений як слід.	Вкрутіть колектор до кінця.
	Пошкоджене ущільнення колектора.	Зверніться до Авторизованого сервісного центру
З підошви витікає вода або виділяється пара.	Пристрій несправний.	Не використовуйте пристрій і зверніться до Авторизованого сервісного центру.
Індикатор «Антинакип» блимає після того, як Ви прополоснули колектор.	Ви не натиснули на кнопку перезавантаження «OK».	Натисніть на кнопку перезавантаження «OK» на панелі управління.
Підошва подряпана або пошкоджена.	Ви поклали праску на металеву підставку.	Завжди ставте праску на п'яту або на спеціальну підставку.
	Ви очищували праску абразивною або металевою губкою.	Див. розділ «Як очистити підошву праски»
Блимає червоний індикатор «резервуар порожній» і кнопка «ON-OFF» не працює.	Пристрій зберігався в холодному місці (<10C°).	Витягніть шнур з розетки. Зачекайте 3 години, поки пристрій адаптується до кімнатної температури.
Функція розприскування не працює.	1. Пристрій не підключений до електромережі і не готовий до використання. 2. Насадка розприскування забилась, оскільки її нерегулярно промивали.	1. Підключіть пристрій і зачекайте, поки він буде готовий до використання. 2.Підключіть пристрій і зачекайте, поки він буде готовий до використання. «Функція AQUA BOOST VAPORIZER »).
Розприскування неоднорідне.	Насадка розприскування частково забилась, оскільки її не регулярно промивали.	Проведіть процедуру з видалення накипу коли пристрій охолоне (див. § «Функція AQUA BOOST VAPORIZER »).
При розприскуванні виділяються краплі.	Частота натискання на кнопку занадто велика, і це не дозволяє системі захисту від крапель функціонувати належним чином.	Рекомендується короткочасно натискати на тригер і уникати повторних імпульсів.

Якщо неможливо визначити причину несправності, зверніться до уповноваженого сервіс-центру.

INTERNATIONAL GUARANTEE : COUNTRY LIST

الجزائر **ALGERIA**	CIJA 9 rue Puvis de Chavannes Saint Euquene Oran	1 an 1 year	**(0)41 28 18 53**
ARGENTINA	GROUPE SEB ARGENTINA S.A. Billinghurst 1833 3° C1425DTK Capital Federal Buenos Aires	2 años 2 years	**0800-122-2732**
ՀԱՅԱՍՏԱՆ **ARMENIA**	ՓԲԸ «Գրուպպա ՍԵԲ», 125171, Մոսկվա, Լենինգրադյան խճուղի, 16A, շին.3	2 տարի 2 years	**(010) 55-76-07**
AUSTRALIA	GROUPE SEB AUSTRALIA PO Box 7535, Silverwater NSW 2128	1 year	**02 97487944**
ÖSTERREICH AUSTRIA	SEB ÖSTERREICH HmbH Campus 21 - Businesspark Wien Süd Liebermannstr. A02 702 2345 Brunn am Gebirge	2 Jahre 2 years	**01 866 70 299 00**
BELGIQUE BELGIE BELGIUM	GROUPE SEB BELGIUM SA NV 25 avenue de l'Espérance - ZI 6220 Fleurus	2 ans 2 years	**070 23 31 59**
БЕЛАРУСЬ BELARUS	ЗАО «Группа СЕБ-Восток», 125171, Москва, Ленинградское шоссе, д. 16А, стр. 3	2 года 2 years	**017 2239290**
BOSNA I HERCEGOVINA	SEB Développement Predstavništvo u BiH Vrazova 8/II 71000 Sarajevo	2 godine 2 years	**Info-linija za potrošače 033 551 220**
BRASIL BRAZIL	SEB DO BRASIL PRODUTOS DOMÉSTICOS LTDA Avenida Arno, 146 Mooca 03108-900 São Paulo SP	1 ano 1 year	**0800-119933**
БЪЛГАРИЯ BULGARIA	ГРУП СЕБ БЪЛГАРИЯ ЕООД Ул. Борово 52 Г, ет. 1, офис 1, 1680 София	2 години 2 years	**0700 10 330**
CANADA	GROUPE SEB CANADA 345 Passmore Avenue Toronto, ON M1V 3N8	1 an 1 year	**800-418-3325**
CHILE	GROUPE SEB CHILE Comercial Ltda Av. Providencia, 2331, piso 5, oficina 501 Santiago	2 años 2 years	**12300 209207**
COLOMBIA	GROUPE SEB COLOMBIA Apartado Aereo 172, Kilometro 1 Via Zipaquira Cajica Cundinamarca	2 años 2 years	**18000919288**

HRVATSKA CROATIA	SEB Developpement S.A.S. Vodnjanska 26 10000 Zagreb	2 godine 2 years	**01 30 15 294**
ČESKÁ REPUBLIK CZECH REPUBLIC	GROUPE SEB ČR spol. s r .o. Jankovcova 1569/2c 170 00 Praha 7	2 roky 2 years	**731 010 111**
DANMARK DENMARK	GROUPE SEB NORDIC AS Tempovej 27 2750 Ballerup	2 år 2 years	**44 663 155**
DEUTSCHLAND GERMANY	GROUPE SEB DEUTSCHLAND GmbH / KRUPS GmbH Herrnrainweg 5 63067 Offenbach	2 Jahre 2 years	**0212 387 400**
EESTI ESTONIA	GROUPE SEB POLSKA Sp. z o.o. ul. Bukowińska 22b 02-703 Warszawa	2 aastat 2 years	**5 800 3777**
SUOMI FINLAND	Groupe SEB Finland Kutojantie 7 02630 Espoo	2 Vuotta 2 years	**09 622 94 20**
FRANCE Incluant uniquement Guadeloupe, Martinique, Réunion, Saint-Martin	GROUPE SEB FRANCE Service Consommateur Moulinex BP 15 69131 ECULLY CEDEX	1 an 1 year	**09 74 50 47 74**
ΕΛΛΑΔΑ GREECE	SEB GROUPE ΕΛΛΑΔΟΣ Α.Ε. Οδός Καβαλιεράτου 7 Τ.Κ. 145 64 Ν. Κηφισιά	2 χρόνια 2 years	**2106371251**
香港 **HONG KONG**	SEB ASIA Ltd. Room 903, 9/F, South Block, Skyway House 3 Sham Mong Road, Tai Kok Tsui, Kowloon Hong-Kong	1 year	**852 8130 8998**
MAGYARORSZÁG HUNGARY	GROUPE SEB CENTRAL-EUROPE Kft. Távíró köz 4 2040 Budaörs	2 év 2 years	**06 1 801 8434**
INDONESIA	GROUPE SEB INDONESIA (Representative office) Sudirman Plaza, Plaza Marein 8th Floor JL Jendral Sudirman Kav 76-78, Jakarta 12910, Indonesia	1 year	**+62 21 5793 6881**
ITALIA ITALY	GROUPE SEB ITALIA S.p.A. Via Montefeltro, 4 20156 Milano	2 anni 2 years	**199207354**
JAPAN	GROUPE SEB JAPAN Co. Ltd. 1F Takanawa Muse Building, 3-14-13, Higashi Gotanda, Shinagawa-Ku, Tokyo 141-0022	1 year	**0570-077772**
ҚАЗАҚСТАН KAZAKHSTAN	ЖАҚ «Группа СЕБ- Восток» 125171, Мәскеу, Ленинградское шоссесі,16А, 3 үйі	2 жыл 2 years	**727 378 39 39**
한국어 **KOREA**	(유)그룹 세브 코리아 서울시 종로구 서린동 88 서린빌딩 3층 110-790	1 year	**1588-1588**

LATVJA LATVIA	GROUPE SEB POLSKA Sp. z o.o. ul. Bukowińska 22b 02-703 Warszawa	2 gadi 2 years	**6 716 2007**
LIETUVA LITHUANIA	GROUPE SEB POLSKA Sp. z o.o. ul. Bukowińska 22b 02-703 Warszawa	2 metai 2 years	**6 470 8888**
LUXEMBOURG	GROUPE SEB BELGIUM SA NV 25 avenue de l'Espérance - ZI 6220 Fleurus	2 ans 2 years	**0032 70 23 31 59**
MACEDONIA	Groupe SEB Bulgaria EOOD Office 1, floor 1, 52G Borovo St., 1680 Sofia - Bulgaria ГРУП СЕБ БЪЛГАРИЯ ДООЕЛ Ул. Борово 52 Г, сп. 1, офис 1, 1680 София, България	2 години 2 years	**(0)2 2050 022**
MALAYSIA	Unit No.402-403, Level 4, Uptown 2, No.2, Jalan SS21/37, Damansara Uptown, 47400 Petaling Jaya, Selangor D.E., Malaysia.	1 year	**(603) 7710 8000**
MEXICO	Groupe.S.E.B. México, S.A. DE C.V. Goldsmith 38 Desp. 401, Col. Polanco Delegación Miguel Hildalgo 11 560 México D.F.	1 año 1 year	**(01800) 112 8325**
MOLDOVA	ТОВ «Груп СЕБ Україна» 02121, Харківське шосе, 201-203, 3 поверх, Київ, Україна	2 ani 2 years	**(22) 929249**
NEDERLAND The Netherlands	GROUPE SEB NEDERLAND BV Generatorstraat 6 3903 LJ Veenendaal	2 jaar 2 years	**0318 58 24 24**
NEW ZEALAND	GROUPE SEB NEW ZEALAND Unit E, Building 3, 195 Main Highway, Ellerslie, Auckland	1 year	**0800 700 711**
NORGE NORWAY	GROUPE SEB NORDIC AS Tempovej 27 2750 Ballerup DANMARK	2 år 2 years	**815 09 567**
PERU	Groupe SEB Perú Av. Camino Real N° 111 of. 805 B San Isidro - Lima – Perú	1 año 1 year	**441 4455**
POLSKA POLAND	GROUPE SEB POLSKA Sp. z o.o. ul. Bukowińska 22b 02-703 Warszawa	2 lata 2 years	**0801 300 423 koszt jak za połączenie lokalne**
PORTUGAL	GROUPE SEB IBÉRICA SA Urb. da Matinha Rua Projectada à Rua 3 Bloco1 - 3° B/D 1950 - 327 Lisboa	2 anos 2 years	**808 284 735**
REPUBLIC OF IRELAND	GROUPE SEB IRELAND Unit B3 Aerodrome Business Park, College Road, Rathcoole, Co. Dublin	1 year	**01 677 4003**
ROMÂNIA ROMANIA	GROUPE SEB ROMÂNIA Str. Daniel Constantin nr. 8 010632 București	2 ani 2 years	**0 21 316 87 84**
РОССИЯ RUSSIA	ЗАО «Группа СЕБ-Восток», 125171, Москва, Ленинградское шоссе, д. 16А, стр. 3	2 года 2 years	**495 213 32 30**

SRBIJA SERBIA	SEB Developpement Đorđa Stanojevića 11b 11070 Novi Beograd	2 godine 2 years	**060 0 732 000**
SINGAPORE	GROUPE SEB SINGAPORE Pty Ltd. 59 Jalan Pemipin, #04-01/02 L&Y Building Singapore 577218	1 year	**65 6550 8900**
SLOVENSKO SLOVAKIA	GROUPE SEB Slovensko, spol. s r.o. Rybničná 40 831 06 Bratislava	2 roky 2 years	**233 595 224**
SLOVENIJA SLOVENIA	SEB d.o.o Gregorčičeva ulica 6 2000 MARIBOR	2 leti 2 years	**02 234 94 90**
ESPAÑA SPAIN	GROUPE SEB IBÉRICA S.A. C/ Almogàvers, 119-123, Complejo Ecourban 08018 Barcelona	2 años 2 years	**902 31 24 00**
SVERIGE SWEDEN	TEFAL SVERIGE SUBSIDIARY OF GROUP SEB NORDIC Truckvägen 14 A, 194 52 Upplands Väsby	2 år 2 years	**08 594 213 30**
SUISSE CHWEIZ SWITZERLAND	GROUPE SEB SCHWEIZ GmbH Thurgauerstrasse 105 8152 Glattbrugg	2 ans 2 Jarhre 2 years	**044 837 18 40**
TAIWAN	SEB ASIA Ltd. Taipei International Building, Suite B2, 6F-1, No. 216, Tun Hwa South Road, Sec. 2 Da-an District Taipei 106, R.O.C.	1 year	**886-2-27333716**
THAILAND	GROUPE SEB THAILAND 2034/66 Italthai Tower, 14th Floor, n° 14-02, New Phetchburi Road, Bangkapi, Huaykwang, Bangkok, 10320	2 years	**662 351 8911**
TÜRKIYE TURKEY	GROUPE SEB ISTANBUL AS Beybi Giz Plaza Dereboyu Cad. Meydan Sok. No: 28 K.12 Maslak	2 YIL 2 years	**216 444 40 50**
U.S.A.	GROUPE SEB USA 2121 Eden Road Millville, NJ 08332	1 year	**800-395-8325**
Україна UKRAINE	ТОВ «Груп СЕБ Україна» 02121, Харківське шосе, 201-203, 3 поверх, Київ, Україна	2 роки 2 years	**044 492 06 59**
UNITED KINGDOM	GROUPE SEB UK LTD Riverside House Riverside Walk Windsor Berkshire, SL4 1NA	1 year	**0845 602 1454**
VENEZUELA	GROUPE SEB VENEZUELA Av Eugenio Mendoza, Centro Letonia, Torre ING Bank, Piso 15, Ofc 155 Urb. La Castellana, Caracas	2 años 2 years	**0800-7268724**
VIETNAM	GROUPE SEB VIETNAM (Representative office) 127-129 Nguyen Hue Street District 1, Ho Chi Minh City, Vietnam	1 year	**+84-8 3821 6395**

: www.tefal.com

TEFAL/T-FAL INTERNATIONAL GUARANTEE

Date of purchase: . . . . . / Date d'achat / Fecha de compra / Data da compra / Data d'acquisto / Kaufdatum / Aankoopdatum / Købsdato / Inköpsdatum / Kjøpsdato / Ostopäivä / Data zakupu / Data vânzării / Įsigijimo data/ Ostukuupäev / Datum nakupa / Sorozatszám / Dátum nákupu / Pirkuma datums / Datum Kupovine / Datum kupnje / Data cumpărării / Datum nákupu / Tarikh pembelian / Tanggal pembelian / Ngày mua hàng / Satın alma tarihi / Дата продажи / Дата на закупуване / Датум на купување / Сатылған мерзімі / Ημερομηνία αγοράς / Վաճառքի օրը / วันที่ซื้อ / 購買日期 /購入日/구입일자/ تاريخ الشراء/تاريخ خريد

Product reference: . . . . . / Référence du produit / Referencia del producto / Nome do produto / Tipo de prodotto / Typnummer des Gerätes / Artikelnummer van het apparaat / Referencenummer / Produktreferens / Artikkelnummer / Tuotenumero / referencja produktu / Model / Gaminio numeris / Toote viitenumber / Tip aparata / Vásárlás kelte / Typ výrobku / Produkta atsauces numurs / Model proizvoda / Oznaka proizvoda / Cod produs / Produk rujukan / Referensi produk / Mã sản phẩm/ Ürün kodu / Модель / Модель / Модел на уреда / Моделі / Κωδικός προϊόντος / Մոդել / รุ่นผลิตภัณฑ์ / 產品模型 /製品レファレンス番号/제품명/ مرجع المنتج/مرجع محصول

Retailer name & address: . . . . . / Nom et adresse du vendeur / Nombre y dirección del minorista / Nome e endereço do revendedor / Nome e indirizzo del negozzio / Name und Anschrift des Händlers / Naam en adres van de dealer / Forhandler navn & adresse / Återförsäljarens namn och adress / Forhandler navn og adresse / Jälleenmyyjän nimi ja osoite / nazwa i adres sprzedawcy / Numele şi adresa vânzătorului / Parduotuvės pavadinimas ir adresas / Müüja kauplus ja aadress / Naziv in naslov trgovine / Tipusszám / Názov a adresa predajcu / Veikala nosaukums un adrese / Naziv i adresa maloprodaje / Naziv i adresa prodavca / Naziv i adresa prodajnog mjesta / Nume şi adresă vânzător / Název a adresa prodejce / Nama dan alamat peruncit / Nama Toko Penjual dan alamat / Tên và địa chỉ cửa hàng bán/ Satıcı firmanın adı ve adresi / Название и адрес продавца / Назва і адреса продавця / Търговки обект / Назив и адреса на продавницата / Сатушының аты және мекен-жайы / Επωνυμία και διεύθυνση καταστήματος / Վաճառողի անվանումը և հասցեն / ชื่อและที่อยู่ของห้าง/ร้านที่ซื้อ /零售商的店名和地址/ 販売店の名前、住所/소매점 이름과 주소/ اسم بائع التجزئة وعنوانه/نام خرده فروش وآدرس

Distributor stamp: . . . . . ./ Cachet distributeur /Sello del distribuidor / Carimbo do revendedor / Timbro del negozzio / Händlerstempel / Stempel van de dealer / Forhandler stempel / Återförsäljarens stämpel / Forhandler stempel / Jälleenmyyjän leima / pieczęć sprzedawcy / Ştampila vânzătorului / Antspaudas / Tempel / Žig trgovine / Eladó neve, címe/ Razítko predajcu / Zīmogs / Pečat maloprodaje/ Pečat prodavca / Pečat prodajnog mjesta / Ştampila vânzătorului/ Razítko prodejce/ Cap peruncit / Cap dari Toko Penjual / Cửa hàng bán đóng dấu/ Satıcı Firmanın Kaşesi / Печать продавца / Печатка продавця / Печат на търговския обект / Печат на продавницата / Сатушының мөрі / Σφραγίδα καταστήματος / Վաճառողի կնիքը / ตราประทับของห้าง/ร้านที่ซื้อ / 零售商的蓋印 / 販売店印 /소매점 직인/ مهر خرده فروه/ختم بائع التجزئة

03/21012